Ejercicios semana del 30 de marzo a 2 de abril y Semana Santa (3 a 13 de abril)

DEPARTAMENTO DE DIBUJO. CURSO 1º BACHILLERATO. DIBUJO TÉCNICO I

- Realizar los siguientes ejercicios 1 y 2 según sus enunciados. Repasar con los calibrados según norma.

Ambos son ejercicios de EBAU, (propuestas junio 5-2014 y junio 3-2013) Se puede obtener también en: http://www.uva.es/export/sites/uva/2.docencia/2.01.grados/2.01.01.pruebasdeacceso/2.01.01.01.areaestudiantes/2.01.01.01.01.estudiantesbachillerato/index.html

Paso 1	Paso 2	Paso 3
		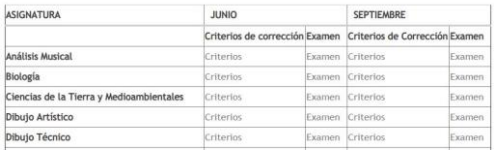
1. LA UVA-DOCENCIA-GRADO-PRUEBAS DE ACCESO-Área estudiantes	2. en la parte inferior de esa página: pincha en Enlace del año.	3. Aparecen los Imprime la página 4 del examen de Dibujo Técnico de junio de 2014

Podéis ver los pasos para resolver el primer ejercicio en https://www.youtube.com/watch?v=pPRlW6qwLUo

TEMPORALIZACIÓN 1º BACHILLERATO:

Se han tenido en cuenta los horarios semanales presenciales.

- Plazo de entrega: hasta el 14 de abril (se entregan juntos los ejercicios de la primera y segunda semana). Una vez realizados enviáis una imagen (foto o escaneo) del trabajo al correo de vuestro profesor:

Paz Alonso palonsoc@educa.jcyl.es
Inés Luengo iluengomuniz@educa.jcyl.es

EJERCICIO 1:

OPCIÓN A

PARTE III: REPRESENT. DE PERSPECTIVAS Y NORMALIZACIÓN Calificación máxima: 4 puntos

Ajustándose a los ejes del Sistema que se facilitan, representar a escala 1/1 el *Dibujo Isométrico* (sin coeficiente de reducción) de la pieza dada por sus proyecciones.
Tomar las medidas de las vistas. Dibujar líneas ocultas.
Colocar la Perspectiva según la orientación de los ejes y del punto de origen (O) que se indica.

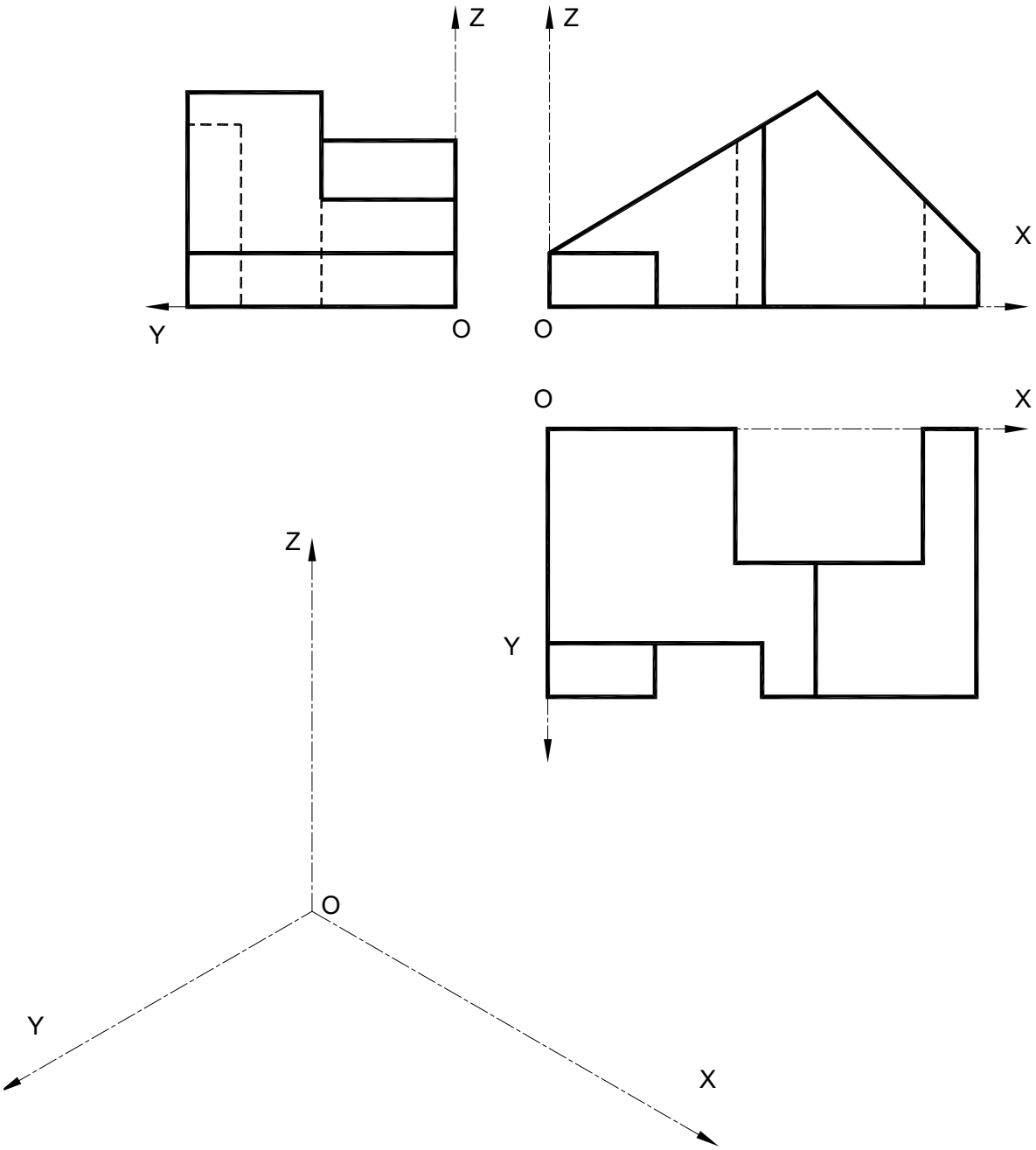

EJERCICIO 2:

REPRESENT. DE PERSPECTIVAS Y NORMALIZACIÓN

Dada la perspectiva isométrica de la pieza simétrica que se adjunta, cuya acotación está efectuada en milímetros, dibujar a escala 1:1 alzado, planta y perfil.

Las dimensiones no acotadas serán deducidas de la perspectiva.
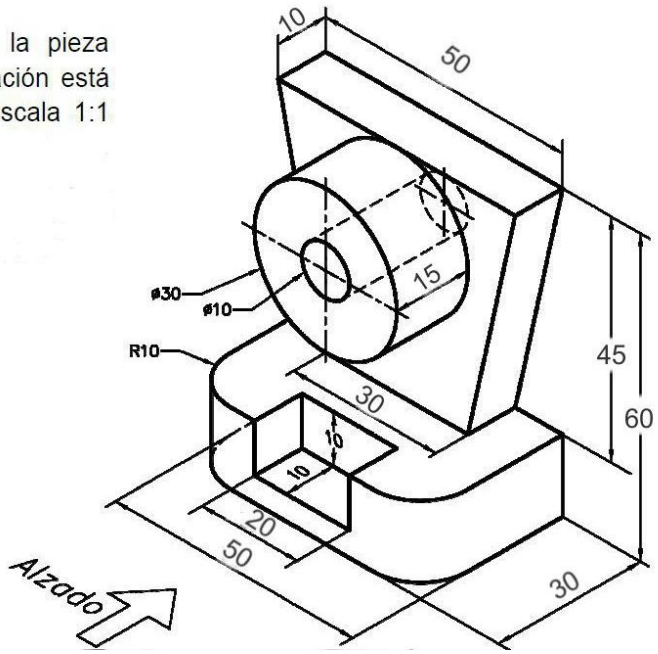
Dibujar todas las líneas ocultas.